Box di segnalazione con indicatore visivo di posizione
Switch box with optical indicator

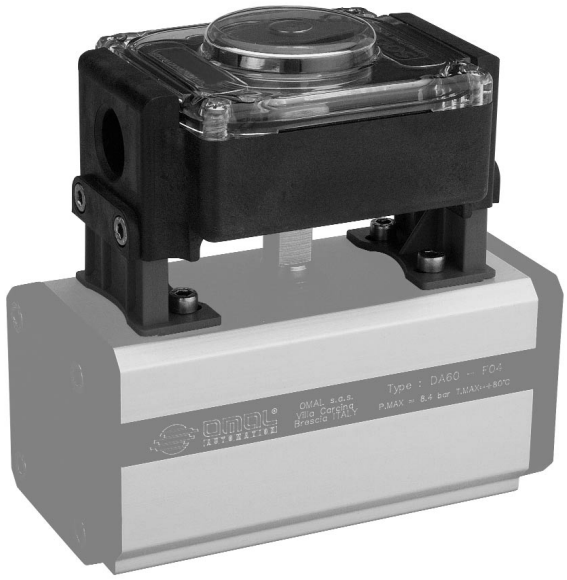

Schema di funzionamento *Working plane*

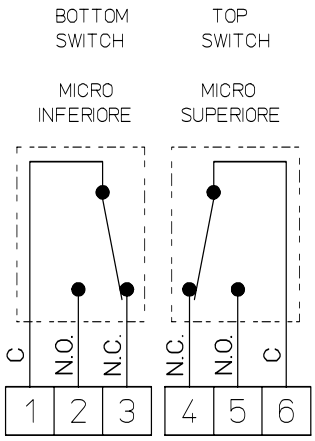

Microinterruttori elettromeccanici SPDT
Caratteristiche:
15 amps/250V AC
0,6 amps/125V DC
Connessioni elettriche: filettate M20x1,5
Grado di protezione: IP 65
Temperatura di funzionamento: da -10°C a +80°C

Electrical-mechanical microswitches SPDT
Features:
15 amps/250V AC
0,6 amps/125V DC
Electrical connections: M20x1,5
Protection: IP 65
Working temperature: from -10°C to +80°C

Caratteristiche principali *Features*

A2

Il box é stato ingegnerizzato in modo tale da ridurne le dimensioni globali. L'utilizzo di una staffa regolabile universale rende possibile il montaggio del box su qualsiasi attuatore VDI/VDE3845.
Può contenere al suo interno due finecorsa di segnalazione sia di tipo meccanico "SPDT" che di prossimità.
I box SP sono costruiti con tecnopolimetri rinforzati. Il coperchio in policarbonato resistente agli UV e il corpo in Noryl® rinforzato consentono una robustezza meccanica molto alta ed un'elevata resistenza alla corrosione. I medesimi materiali sono anche autoestinguenti classe W0.
Materiali impiegati:
corpo: Noryl® rinforzato
coperchio: policarbonato resistente UV
Stelo: Hostaform® rinforzato

The box has been designed so as to reduce all its dimensions. The use of a universal bracket makes possible the mounting of the box on any actuator VDI/VDE 3845.
It can contain two signalling limit switches either mechanical "SPDT", or proximity ones.
The SP box are built with reinforced technopolymers. The polycarbonate cover resists UV and the NORYL® reinforced body provides high mechanical strenght and corrosion resistance.
These materials are self-exinguishable class W0.
Used materials:
body: reinforced Noryl®
cover: polycarbonate resists UV
Stem : reinforced Hostaform®

Schema di funzionamento *Working plane*

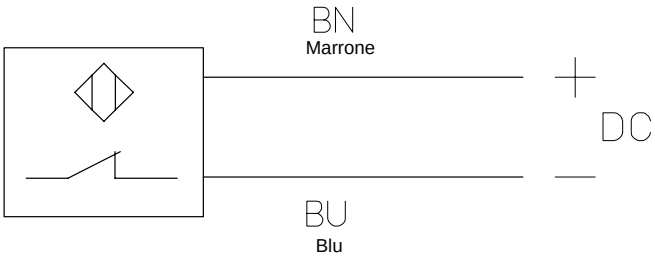

Microinterruttori induttivi
Caratteristiche:
Esecuzione: 2 fili NAMUR non amplificato
Tensione nominale = 8 VDC
Grado di protezione: IP 67 (box IP65)
Temperatura di funzionamento: da -25°C a +80°C
(NAMUR EEx ia IIC T6 se barrierato)

Inductive microswitches
Features:
Execution: 2 wire not amplified NAMUR
Nominal tension = 8 VDC
Protection: IP 67 (box IP65)
Working temperature: from -25°C to +100°C
(NAMUR EEx ia IIC T6 with barrier)

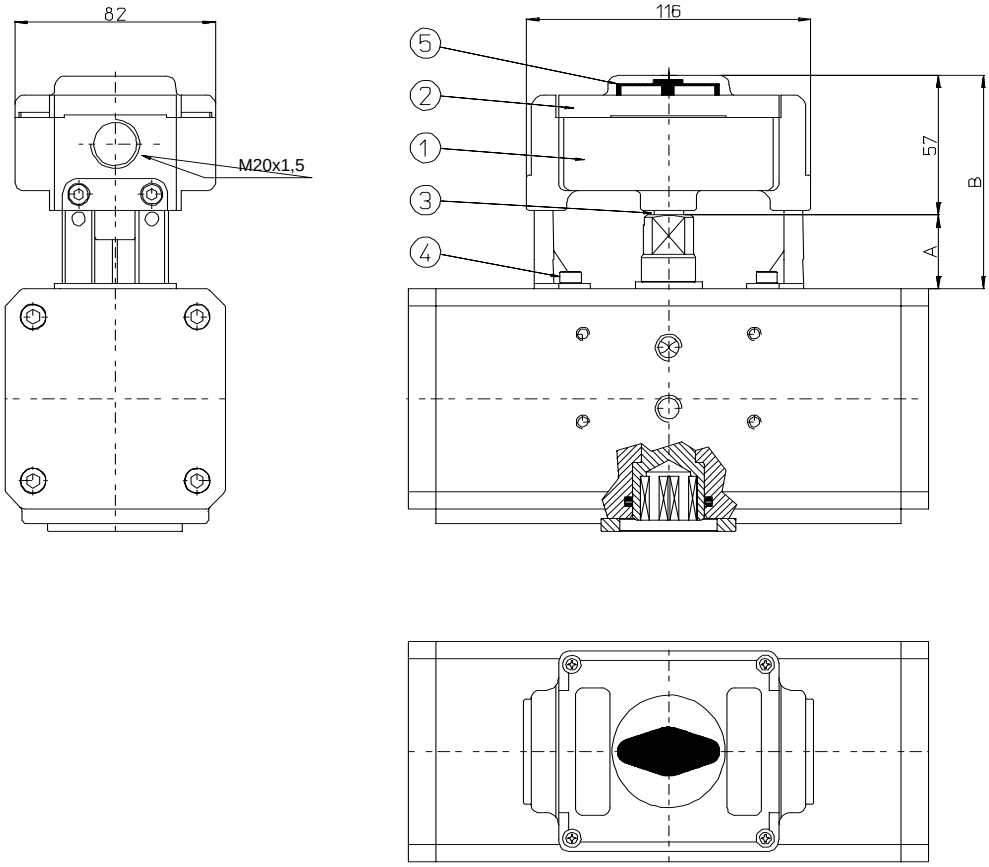

TABELLA DEI MATERIALI		
1) Corpo	Materiale plastico	
2) Coperchio	Policarbonato	
3) Perno	Acciaio inox	AISI 304
4) Viti	Acciaio inox	AISI 304
5) Indicatore int.	Materiale plastico	

MATERIAL TABLE		
1) Lower part	*Plastic material*	
2) Cover	*Polycarbonate*	
3) Pin	*Stainless steel*	*AISI 304*
4) Screws	*Stainless steel*	*AISI 304*
5) Indicator	*Plastic material*	

A2

TABELLA DIMENSIONALE *DIMENSION TABLE*														
Attuatore *Actuator*	DA 15	DA 30	DA 45	DA 60	DA 90	DA 120	DA 180	DA 240	DA 360	DA 480	DA 720	DA 960	DA 1440	DA 1920
Attuatore *Actuator*	------	SR 15	------	SR 30	SR 45	SR 60	SR 90	SR 120	SR 180	SR 240	SR 360	SR 480	SR 720	SR 960
Codice kit con box finecorsa SPDT *Kit with box code SPDT limit switches*	**KSSP20127**													
Codice kit con box finecorsa induttivi *Kit with box code inductive limit swit.*	**KSSP27027**													
A mm.	20					30								
B mm.	77					87								