Operatore manuale di sblocco a volantino
Manual gear box with handwheel

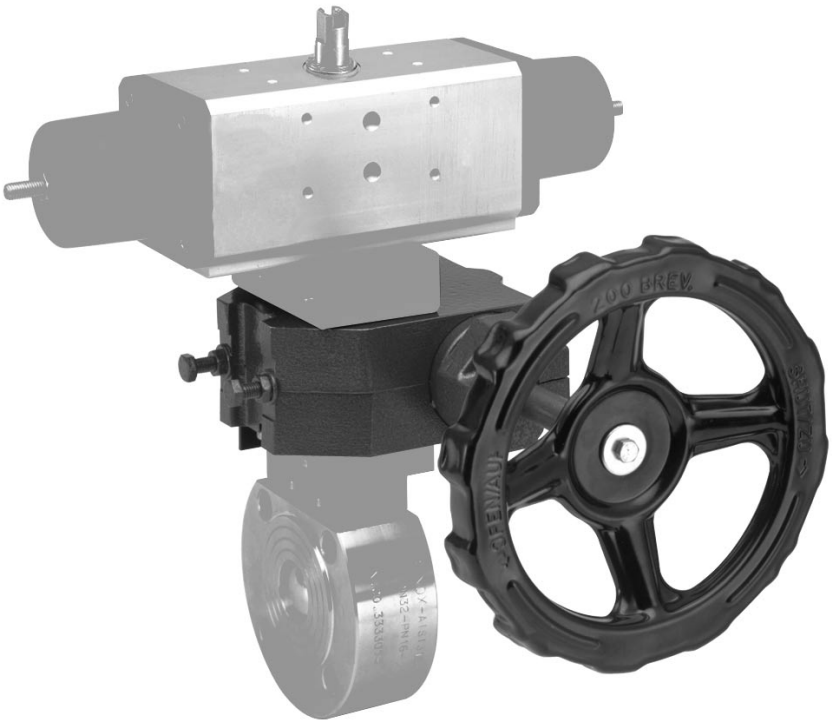

A2

MATERIALI USATI PER IL RIDUTTORE		
Corpo	Lega di alluminio	UNI 5076
Canotto eccentrico	Ghisa	GGG 400
Ruota dentata	Ghisa	GGG 400
Vite senza fine	Acciaio	UNI C 45
Leva d'innesto	Lega di alluminio	UNI 5076
Volantino	Lega di acciaio	UNI Fe 37
Viti	Acciaio	AISI 304

GEAR BOX MATERIAL		
Body	*Aluminium alloy*	*UNI 5076*
Eccentric seat	*Cast iron*	*GGG 400*
Toothed wheel	*Cast iron*	*GGG 400*
Wormscrew	*Steel*	*UNI C 45*
Engaging lever	*Aluminium alloy*	*UNI 5076*
Handwheel	*Steel alloy*	*UNI Fe 37*
Screws	*Steel*	*AISI 304*

COPPIA ASSORBITA DAL RIDUTTORE	
RW000053	2,25 Nm
RW000065	2,25 Nm
RW000100	3 Nm
RW000115	7,5 Nm

GEAR BOX INPUT TORQUE	
RW000053	2,25 Nm
RW000065	2,25 Nm
RW000100	3 Nm
RW000115	7,5 Nm

Caratteristiche principali *Features*

Questo particolare operatore è stato studiato per ottenere una manovra di emergenza, su valvole comandate da un attuatore pneumatico rotante, qualora si verificasse un'avaria o venisse a mancare l'alimentazione (aria compressa o altro fluido di comando) allo stesso. La particolarità di questo operatore consiste nel montaggio della vite senza fine su di un canotto eccentrico che permette alla coppia vite senza fine-ruota elicoidale di essere in presa, quando occorre manovrare in emergenza, e disinserita quando è in funzione l'attuatore pneumatico.
L'operatore viene montato tra la valvola e l'attuatore pneumatico.
Esso agisce da giunto di trasmissione, a operatore disinserito, mentre, a inserimento effettuato, consente la manovra di emergenza trascinando l'attuatore e di conseguenza l'otturatore della valvola. Inoltre consente sempre la manovra manuale della valvola se l'attuatore pneumatico devesse essere rimosso per una eventuale sostituzione o riparazione.

This particular gear box has been designed to take emergency measures on valves controlled by a rotary pneumatic actuator, whenever it breaks down or a supply failure (compressed air or any other fluid) takes place.
This special device consists of a wormscrew mounted to an eccentric which allows the set "wormscrew + helicoidal wheel" to be engaged, whenever emergency measures are necessary, or disengaged while the pneumatic actuator is working.
This device is mounted between valve and pneumatic actuator.
When this device is disengaged, it will work as a driving joint; but, when it is engaged, it will allow to take an emergency measure, rotating the actuator shaft and, consequently, the valve shaft. Furthermore, it will always allow a manual cycle of the valve, if the pneumatic actuator has to be removed for repair or replacement.

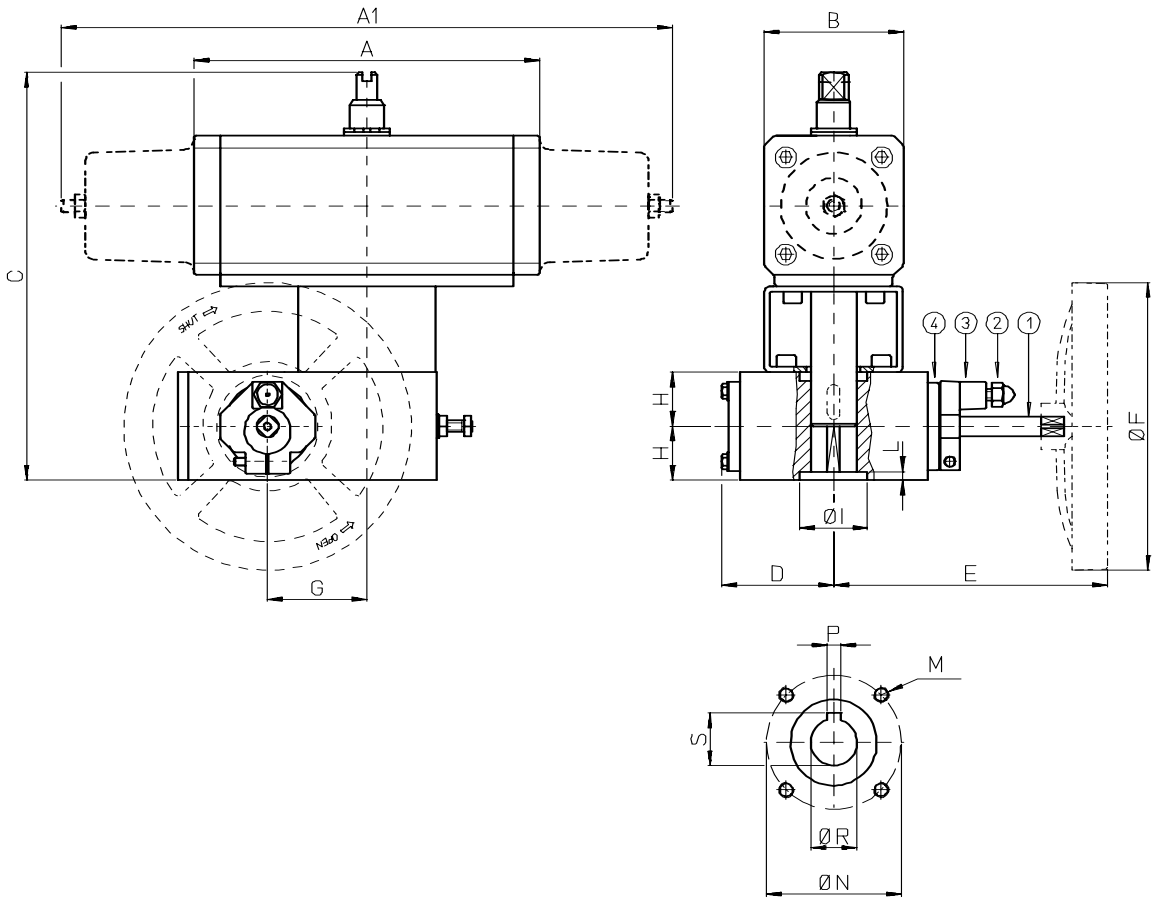

DISINSERIMENTO *DISENGAGEMENT*

1) Allentare il dado 2 di 10 mm circa.
2) Ruotare in senso antiorario la leva 3 di 180°
3) Avvitare il dado 2 fintanto che il perno dello stesso non entri nel foro di riscontro della bussola 4.
A questo punto la leva 3 non sarà più in grado di ruotare e l'operatore è disinserito.

1) Loosen nut 2 by approx. 10 mm
2) Turn lever 3, in an anticlockwise direction, of 180°
3) Screw nut 2 until its pin goes into the matching hole in bushing 4.
Now, lever 3 cannot rotate any longer and the device is disengaged.

INSERIMENTO *ENGAGEMENT*

Per l'inserimento è necessario ripetere le operazioni precedenti e riportare la leva 3 nella posizione originaria.
N.B. se nella fase di inserimento la leva 3 non compie 180° occorre ruotare l'albero 1 fino al posizionamento esatto della leva stessa.

Just repeat disengagement procedures and take lever 3 back to its original position.
NOTE: If lever 3 does not carry out a 180° rotation, shaft 1 will have to be turned until the right positioning of the lever takes place.

A2

TABELLA DIMENSIONALE *DIMENSION TABLE*

Riduttore *Gear box*		RW000053	RW000053	RW000053	RW000053	RW000053	RW000053	RW000065	RW000065	RW000100	RW000100	RW000115	RW000115	RW000115	RW000115
Kit Attuatore-Riduttore *Kit Actuator-Gear box*		KCF031392	KCF031392	KCF042666	KCF042666	KCF051384	KCF051384	KCF071387	KCF071387	KCF101385	KCF101385	KCF121389	KCF121389	KCF141391	KCF141391
Attuatore *Actuator*		DA 15	DA 30	DA 45	DA 60	DA 90	DA 120	DA 180	DA 240	DA 360	DA 480	DA 720	DA 960	DA 1440	DA 1920
Attuatore *Actuator*		------	SR 15	------	SR 30	SR 45	SR 60	SR 90	SR 120	SR 180	SR 240	SR 360	SR 480	SR 720	SR 960
Tipo riduttore *Gear box type*		K53	K53	K53	K53	K53	K53	K65	K65	K100	K100	K115	K115	K115	K115
A	mm.	114	130	144	152	169	184	212	255	264	295	329,5	384	435	468
A1	mm.	------	221	------	240	294	320	357	395	436	487	565,5	609	712	806
B	mm.	48	55	60	65	72	80	90	100	112	124	136,5	145	165,5	180
C	mm.	177	185	191	195	202,5	221	251	261	323	335	367,5	373	406	418
D	mm.	73	73	73	73	73	73	76	76	103	103	112	112	112	112
E	mm.	170	170	170	170	170	170	205	205	245	245	275,5	275,5	275,5	275,5
øF	mm.	200	200	200	200	200	200	200	200	300	300	350	350	350	350
G	mm.	53	53	53	53	53	53	65	65	100	100	115	115	115	115
H	mm.	32,5	32,5	32,5	32,5	32,5	32,5	37,5	37,5	47,5	47,5	55	55	55	55
øI	mm.	45	45	45	45	45	45	45	45	58	58	75	75	75	75
L	mm.	5	5	5	5	5	5	5	5	4,5	4,5	6	6	6	6
M	mm.	M 8	M 8	M 8	M 8	M 8	M 8	M 10	M 10	M 12	M 12	M 16	M 16	M 16	M 16
øN	mm.	70	70	70	70	70	70	102	102	125	125	140	140	140	140
P	mm.	8	8	8	8	8	8	8	8	12	12	14	14	14	14
øR	mm.	28	28	28	28	28	28	30	30	40	40	50	50	50	50
S	mm.	31,2	31,2	31,2	31,2	31,2	31,2	33,2	33,2	43,7	43,7	54,2	54,2	54,2	54,2